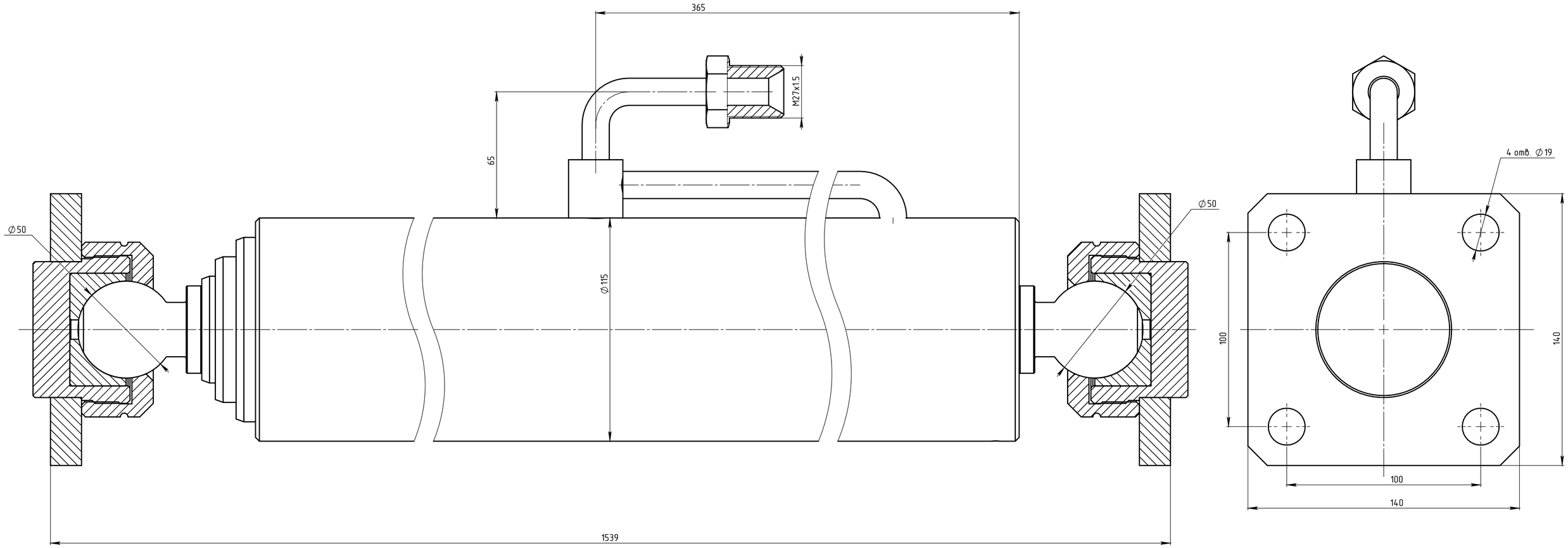

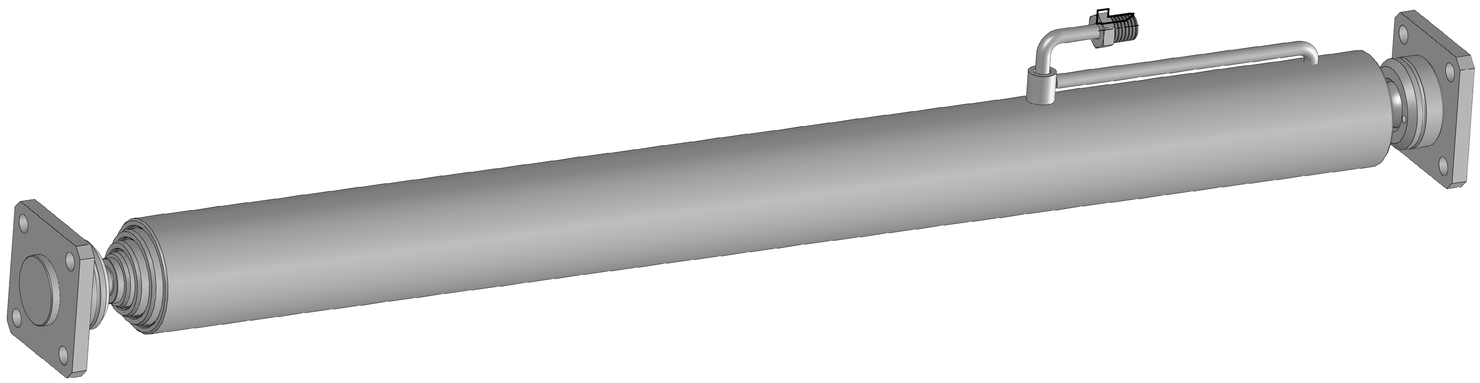

Діаметр штока/плунжера, мм	55/75/95
Повний хід, мм	3400

Гідроциліндр Камаз 55111-8603010 (підйома кузова совок) 3-штовий