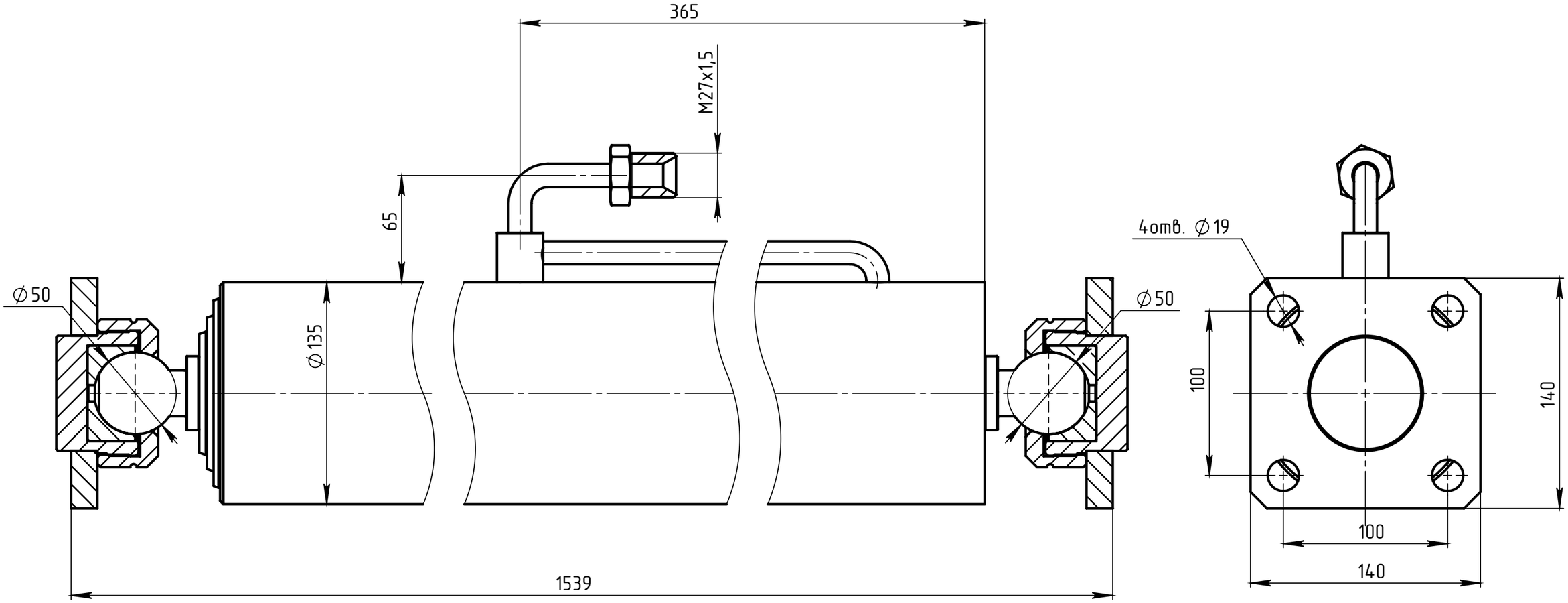

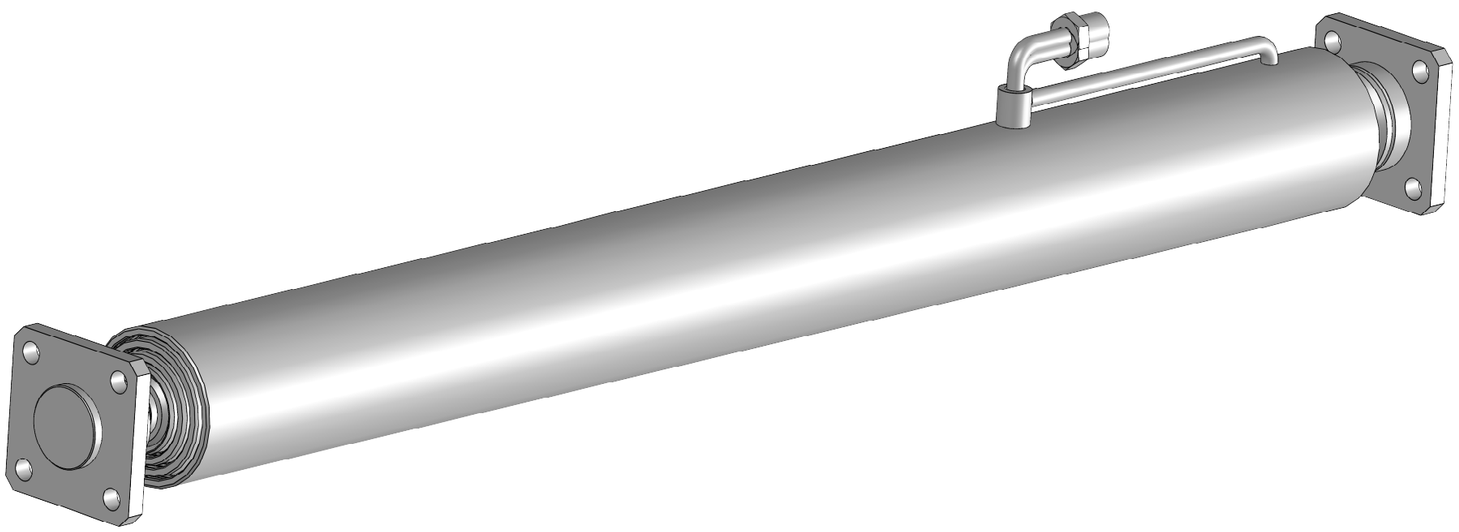

Діаметр штока/плунжера, мм	75/95/115
Повний хід, мм	3400

Гідроциліндр КАМАЗ 65111-8603010 підйому кузова (СОВОК) 75/95/115